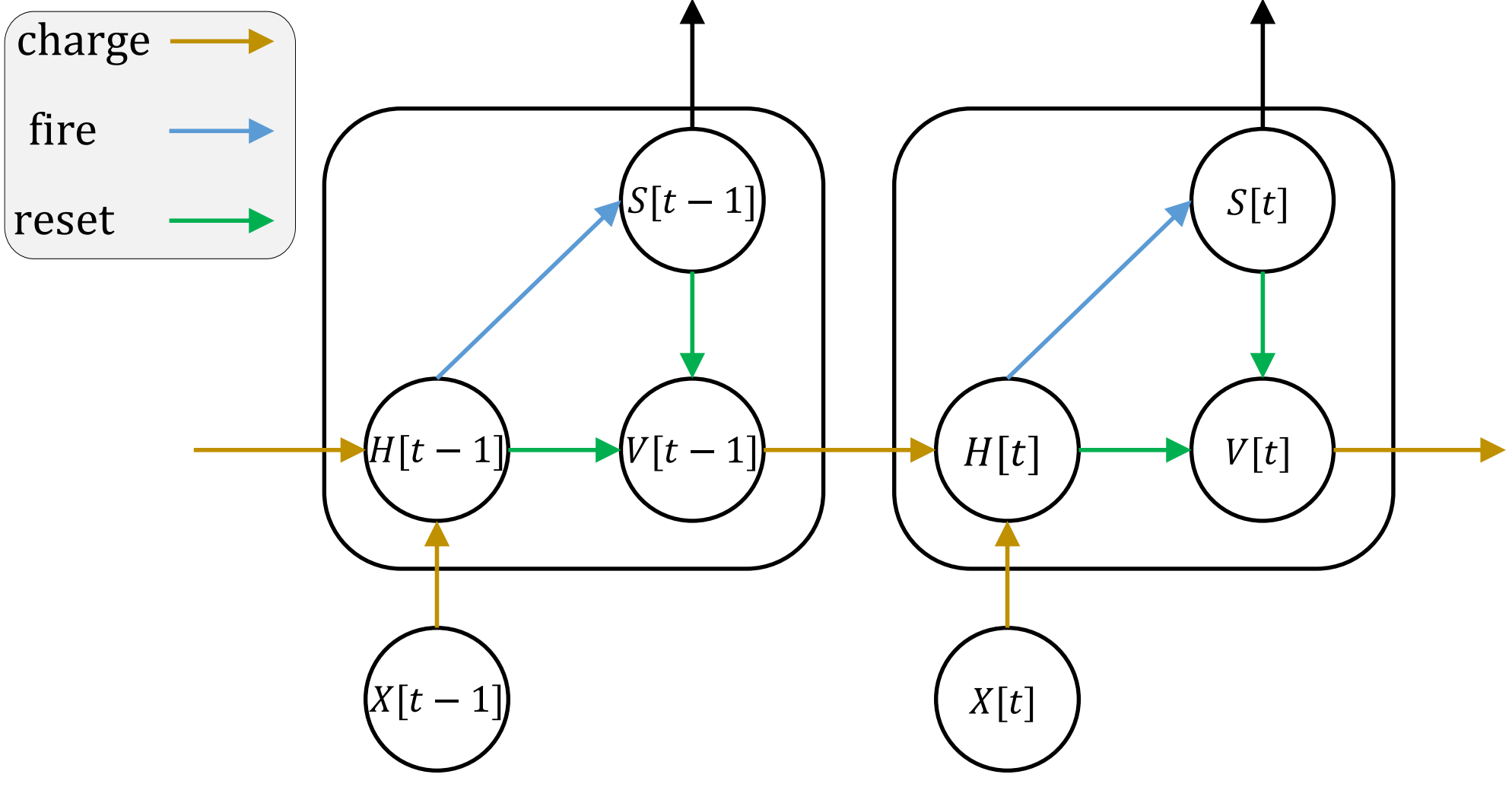
charge
fire
reset
$S[t-1]$
$H[t-1]$
$V[t-1]$
$X[t-1]$
$S[t]$
$H[t]$
$V[t]$
$X[t]$